VZOR AKUMULAČNEJ NÁDRŽE č.1 napr. KLARTEC KL RN78

REZ A-A´

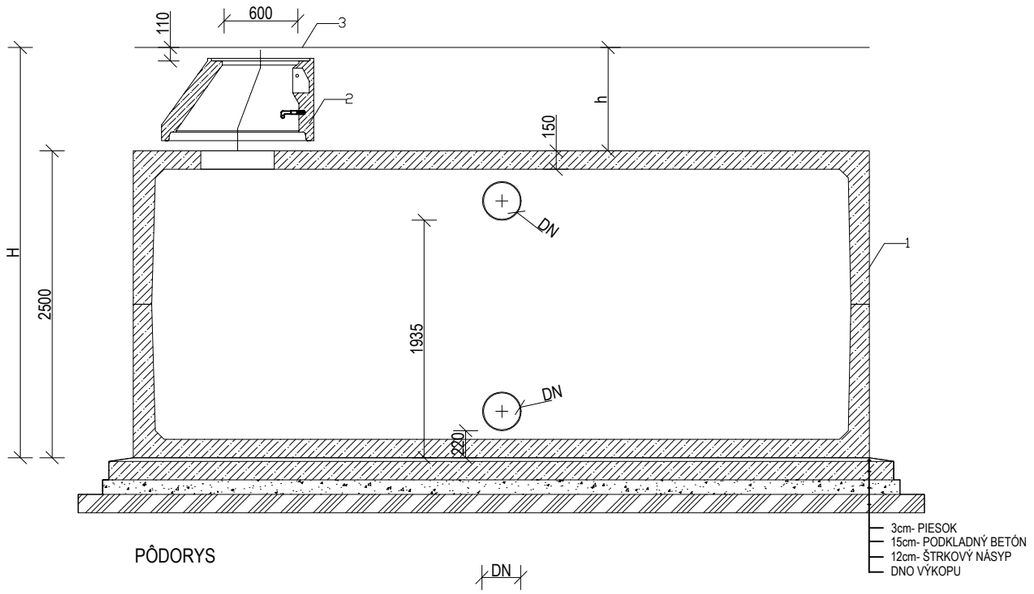

PÔDORYS

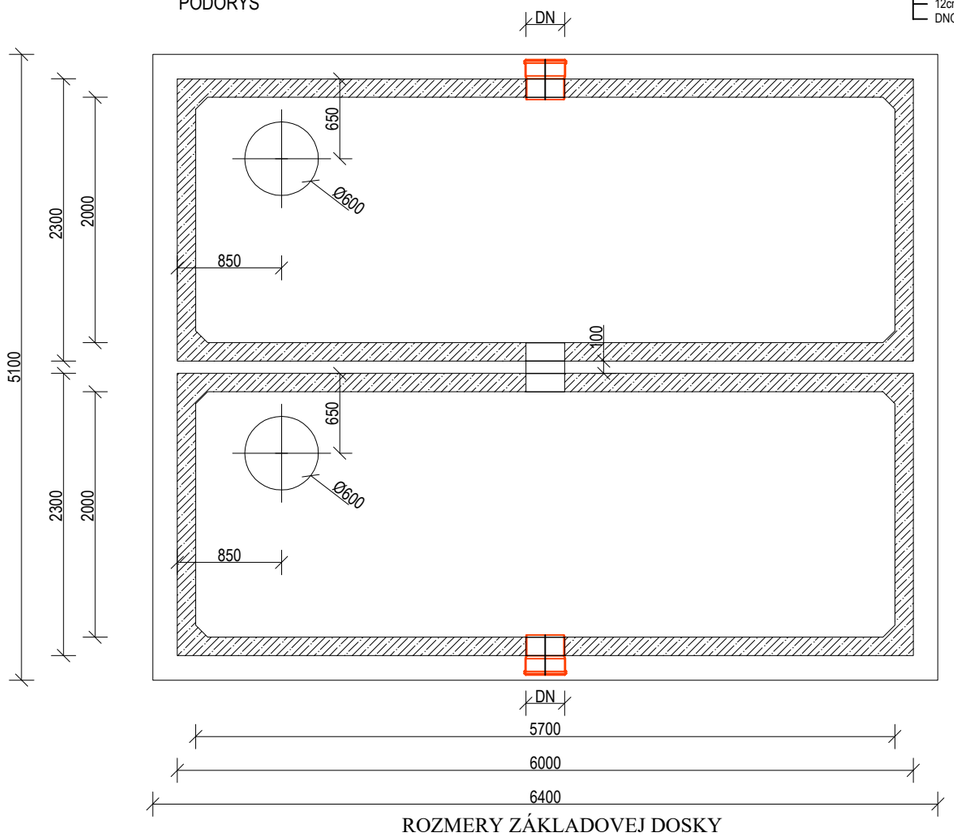

ROZMERY ZÁKLADOVEJ DOSKY

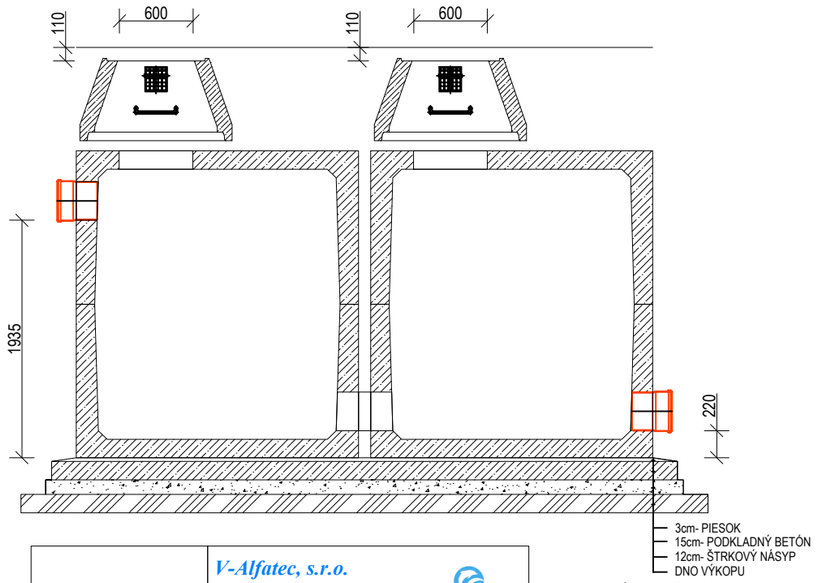

POZNÁMKA

ZAŤAŽENIE POKLOPU 15kN - 400kN
HMOTNOSŤ NAJŤAŽŠIEHO KUSA 12t
CELKOVÁHMOTNOSŤ 24t
H= CELKOVÁ HĹBKA OSADENIA
h=PODĽA HĹBKY OSADENIA
OBJEM NÁDRŽE 50m3

RN Alfa 50

V-Alfatec, s.r.o.
Kátlovce 303, 919 55
Prev.:Niklová ul. 4346
926 01 Sereď
tel/fax: 031/780 59 00
mail: v-alfatec@mail.t-com.sk
web: www.v-alfatec.sk

LEGENDA

1 BETÓNOVÁ NÁDRŽ
2 VSTUPNÝ KOMÍNIK
3 POKLOP f600

ŽELEZOBETÓNOVÁ NÁDRŽ VYROBENÁ Z DVOCH, ALEBO TROCH KUSOV, SPÁJANÁ OCEĽOVÝMI TŔNMI, CEZ TRVALO PRUŽNÉ TESNENIE. DO NÁDRŽE MÔŽU BYŤ VYHOTOVENÉ TECHNOLOGICKÉ OTVORY PODĽA POŽIADAVKY OD MINIMÁLNYCH AŽ PO OTVOR MAX. 800 mm NA ZVISLÝCH STENÁCH. OTVOR V STROPE
A V DNE NÁDRŽE MÔŽE BYŤ VYROBENÝ PODĽA POŽIADAVKY.
ROZMER NÁDRŽE JE 6000 x 2300 x 2500 mm VÝŠKA, ALEBO VÝŠKA PODĽA POŽIADAVKY.
NÁDRŽ JE VYROBENÁ Z VODOSTAVEBNÉHO BETÓNU.

AKÉKOĽVEK ZMENY, DOPLNKY, PREKRESĽOVANIE ALEBO ROZMNOŽOVANIE TEJTO DOKUMENTÁCIE JE V ZMYSLE AUTORSKÉHO ZÁKONA BEZ SÚHLASU AUTORA NEPRÍPUSTNÉ! TENTO PROJEKT JE URČENÝ NA STAVEBNÉ POVOLENIE A NENAHRÁDZA REALIZAČNÚ DOKUMENTÁCIU!

±0,000 m = 153,43 m n.m. = podlaha vstupného podlažia

PROJEKT /
REKONŠTRUKCIA INTERNÁTU

INVESTOR /
OBCHODNÁ AKADÉMIA, HUMENNÉ

SO / **03 KANALIZAČNÁ PRÍPOJKA, SO 04 DAŽĎOVÁ KANALIZÁCIA**

OBSAH VÝKRESU /
VZOR AKUMULAČNEJ NÁDRŽE č.2

VÝKRES Č. / **04**
MIERKA / **--**
FORMÁT / **2 x A4, 297 x 420mm**
PROFESIA / **ZTI**
STUPEŇ / **DRS**
DÁTUM / **12/2023**

SADA ČÍSLO / 1 2 3 4 5 6 7 8

ZODPOVEDNÝ PROJEKTANT /
Ing. MAREK KUŠNÍR, PhD.

AUTOR NÁVRHU /
Ing. MONIKA MAŤAŠČÍKOVÁ

VYPRACOVAL /
Ing. MONIKA MAŤAŠČÍKOVÁ

PEČIATKA /

OON Design s.r.o., Slovenskej jednoty 48, 040 01 Košice +421 907 990 714 kusnir@oondesign.sk www.oondesign.sk

TENTO VÝKRES JE ORIGINÁL. AKÉKOĽVEK ZMENY, PREKRESĽOVANIE ALEBO ROZMNOŽOVANIE TEJTO DOKUMENTÁCIE JE BEZ SÚHLASU AUTORA NEPRÍPUSTNÉ. §19, ods.(2) zákona č. 185/2015 Z.z.